Les régulateurs hydrauliques assurent une vitesse constante des vérins pneumatiques durant le cycle de travail.
L'incompressibilité de l'huile passant d'une chambre à l'autre en traversant un régulateur de débit à réglage externe permet d'uniformiser la vitesse, de garantir des arrêts parfaitement répétitifs indépendamment de la charge appliquée, des vibrations ou des impacts.

> Alésage :	Ø 40.
> Tube:	acier tréfilé.
> Têtes:	alliage d'aluminium anodisé.
> Tige:	acier C45 chromé.
> Tirants:	acier.
> Tige de niveau d'huile:	aluminium anodisé.
> Pistons:	alliage d'aluminium anodisé.
> Joint de piston:	NBR.
> Joint de tige:	Polyuréthane
> Accessoires de fixation:	idem vérins CPUI et XT.
> Sur demande:	valve STOP et valve SKIP (accélération)

CARACTERISTIQUES TECHNIQUES

Fluide:	huile hydraulique
Température d'exercice:	0°C ÷ 70°C
Versions:	en parallèle: régulation à l'entrée, à la sortie, ou double régulation
Charge maximale contrôlable:	6000 N
Courses standards:	50,100,150,200,250,300,350, 400,450,500
Course maximale:	1000 mm
Vitesse Min./Max.: (mm/min)	sans valve d'accélération: 60 ÷ 10000 avec valve d'accélération: 0 ÷ 6000

 La société se réserve le droit de modifier à tout moment et sans préavis les cotes d'encombrement qui ne sont données qu'à titre indicatif

REGULATEURS HYDRAULIQUES SERIE HS

Détermination de la référence:

double régulation:

HS ..... PD .....

1: standard (2: avec valve stop - 3: avec valve skip)

course en mm

régulation à la sortie:

HS ..... PU .....

1: standard (2: avec valve stop - 3: avec valve skip)

course en mm

régulation à l'entrée:

HS ..... PR .....

1: standard (2: avec valve stop - 3: avec valve skip)

course en mm

Assemblage HS + vérins CPUI ou X
Référence: **M/HS**

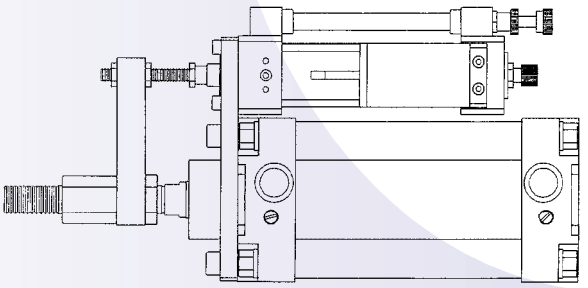

exemple de montage

COMPOSANTS PNEUMATIQUES

REGULATEURS HYDRAULIQUES
SERIE HS
VERSIONS STANDARDS

HS.....PD1: DOUBLE REGULATION

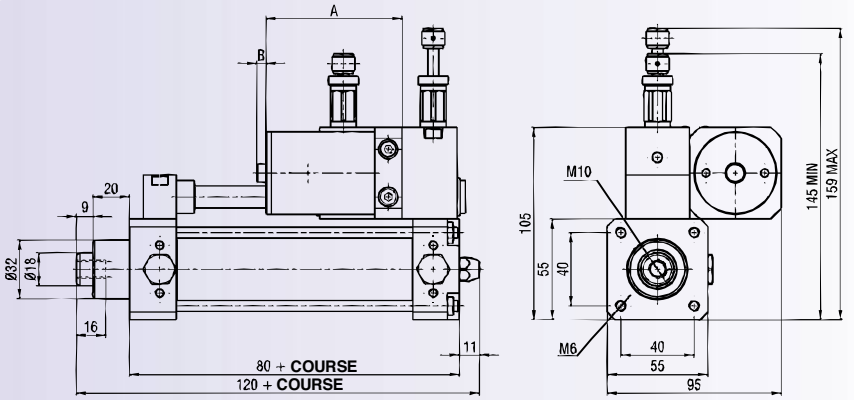

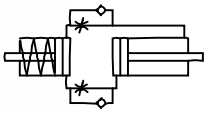

HS.....PU1: REGULATION A LA SORTIE

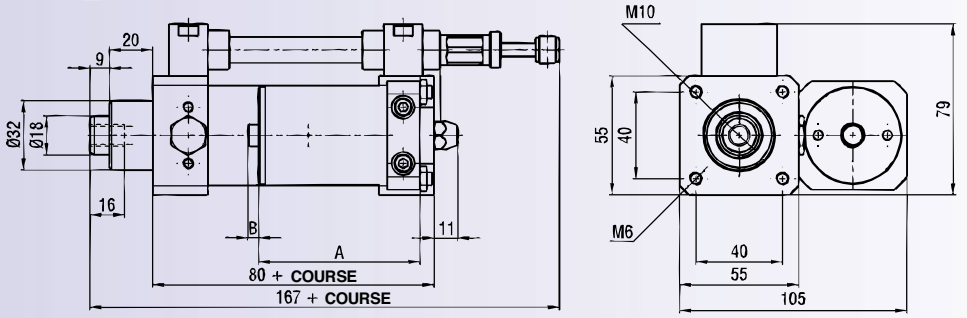

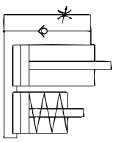

HS.....PR1: REGULATION A L'ENTREE

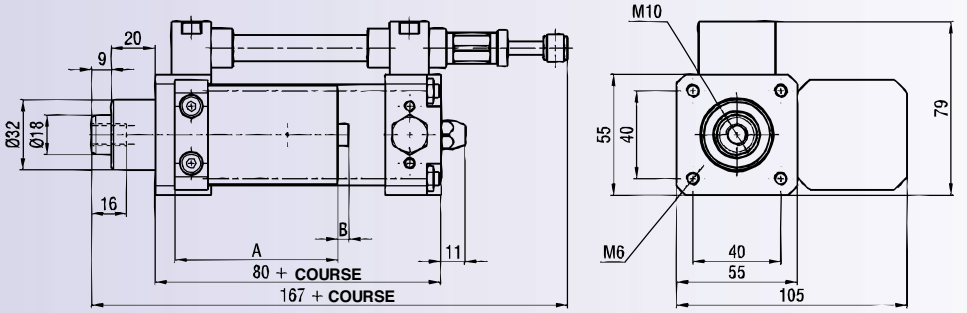

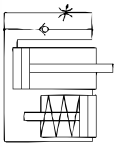

COURSES	A	B(max)
<75	75	25
76 ÷ 150	90	39
151 ÷ 250	142	65
251 ÷ 350	171	87
351 ÷ 500	222	125

La société se réserve le droit de modifier à tout moment et sans préavis les cotes d'encombrement qui ne sont données qu'à titre indicatif

COMPOSANTS PNEUMATIQUES

REGULATEURS HYDRAULIQUES SERIE HS

VERSIONS VALVE STOP ET SKIP

HS.....PD2 - HS.....PD3: DOUBLE REGULATION

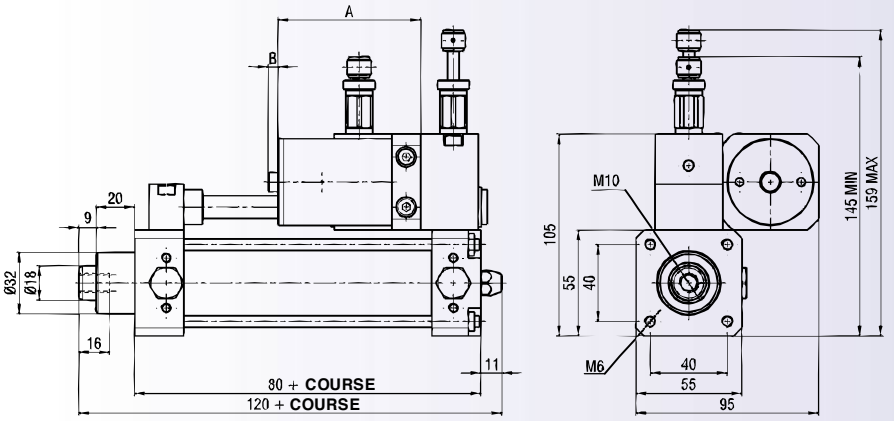

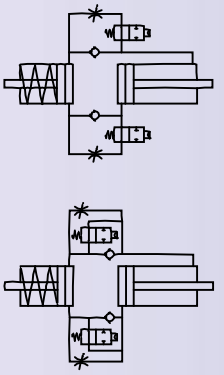

HS.....PU2 - HS.....PU3: REGULATION A LA SORTIE

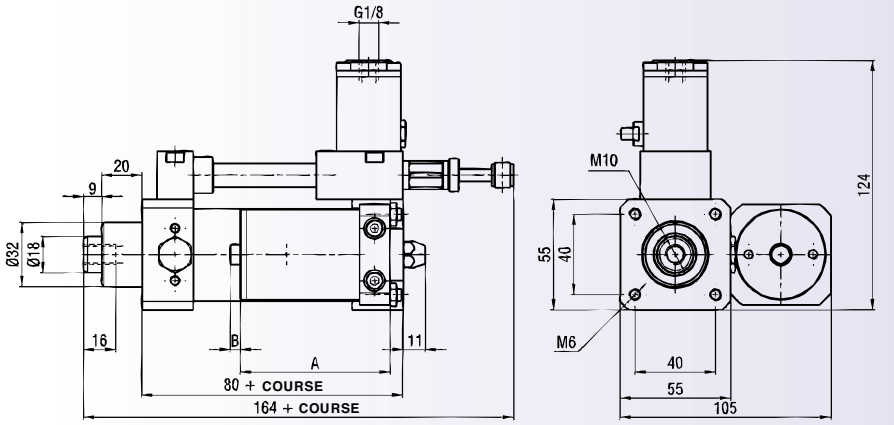

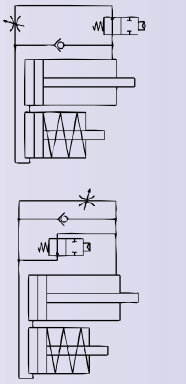

HS.....PR2 - HS.....PR3: REGULATION A L'ENTREE

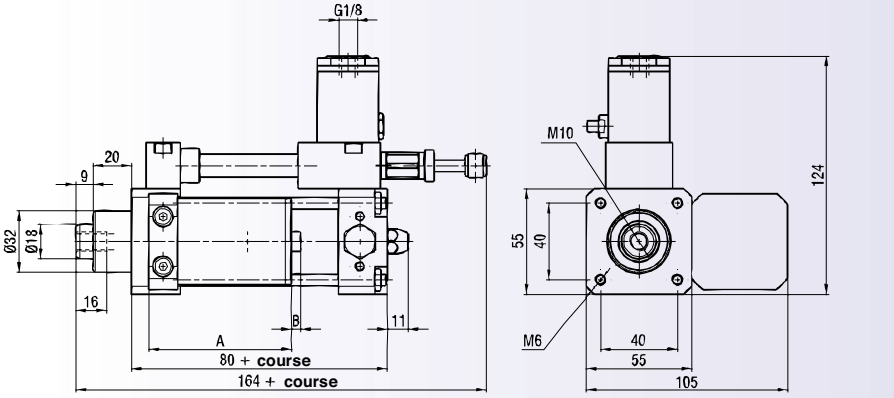

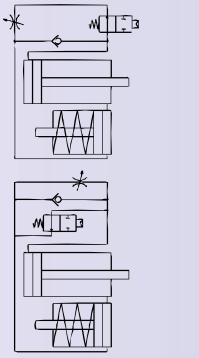

COURSES	A	B(max)
<75	75	25
76 ÷ 150	90	39
151 ÷ 250	142	65
251 ÷ 350	171	87
351 ÷ 500	222	125

REGULATEURS HYDRAULIQUES SERIE HS

HS / PT: PLAQUES DE FIXATION REGULATEUR / VERINS CPUI ET X

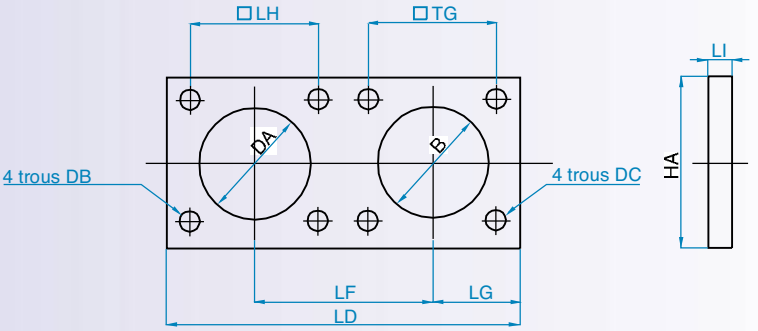

Réf:	Ø	B	DA	DB	DC	HA	LD	LF	LG	LH	LI	TG
HS/PT40	40	35	32	6,5	6,5	55	111	56,5	27	40	10	38
HS/PT50	50	40	32	6,5	8,5	65	122	62	32,5	40	10	46,5
HS/PT63	63	45	32	6,5	8,5	75	132	67	37,5	40	12	56,5
HS/PT80	80	45	32	6,5	10,5	95	152	77	47,5	40	12	72
HS/PT100	100	55	32	6,5	10,5	115	171	86,5	57	40	15	89

HS / BR: BRIDES D'ACCOUPLEMENT DES TIGES

Réf:	Ø	HB	HC	HD	KK	LI	LK	LL	LN	LM	TA	TB
HS/BR40	40	80	25	25	M12x1,25	40	12	20	8	5	12	56
HS/BR50-63	50 - 63	90	-	-	M16x1,5	40	12	15	-	-	11,5	62
HS/BR80-100	80 - 100	117	-	-	M20x1,5	50	12	20	-	-	18	77

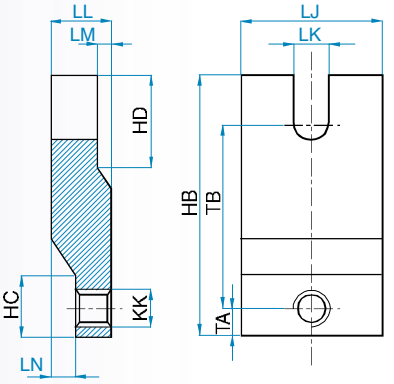

HS / NP: MAMELONS MALE / FEMELLE VERIN CPUI - X

Réf:	Ø	AM	CH	KK	LO	PA
HS/NP40	40	24	19	M12x1,25	47	14
HS/NP50-63	50 - 63	32	24	M16x1,5	65	19
HS/NP80-100	80 - 100	40	30	M20x1,5	78	24

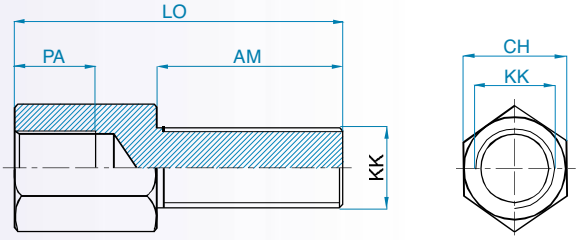

 La société se réserve le droit de modifier à tout moment et sans préavis les cotes d'encombrement qui ne sont données qu'à titre indicatif

REGULATEURS HYDRAULIQUES SERIE HS

HS/BF: TIGE FILETEE

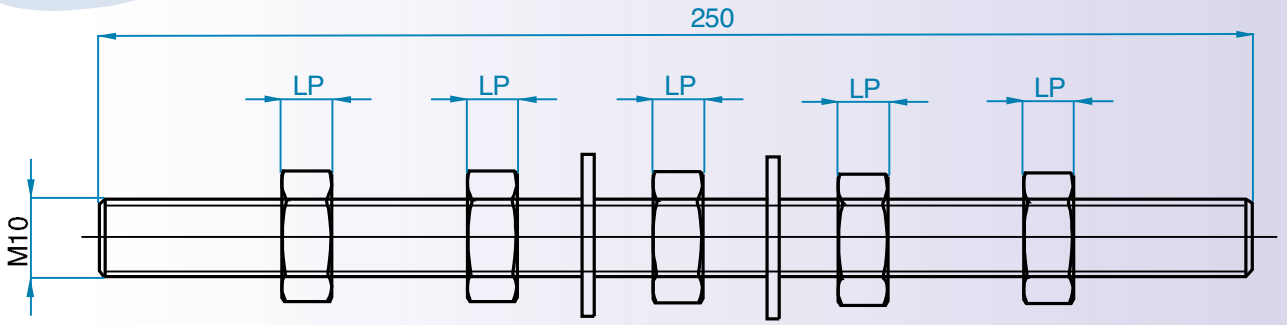

NB: La tige filetée est fournie avec 5 écrous et 2 rondelles.

Réf:	Ø	LP
HS/BF40	40	6
HS/BF50-100	50 - 100	8

HS/HL: HUILE HYDRAULIQUE WAIRSOL HS bidon de 1 litre

Procédure de contrôle du niveau d'huile
Le régulateur de vitesse hydraulique est en circuit fermé et est pourvu d'une réserve de compensation du volume de la tige. Ce réservoir est conçu pour faire face aux petites pertes de fluide pendant le fonctionnement. Si les pertes dans le temps dépassent la quantité d'huile en excès présent dans le réservoir, le régulateur doit être rechargé. Cette opération doit être effectuée lorsque l'encoche indicatrice sur la jauge du réservoir n'est plus visible quand la tige principale est complètement sortie. Pour procéder à la recharge, une pompe standard du commerce suffit, remplie de l'huile WAIRSOL HS.

> Sur demande: Procédure opération de recharge

Les capteurs magnétiques de la série FM100 sont prévus pour les vérins des séries CX, CPUI, XT, XL, U, M, P, CP, B, BU, WR et Z.

Ils permettent de détecter la position du piston magnétique à l'intérieur des vérins pneumatiques. Le champ magnétique ainsi généré dans le vérin est transformé en signal électrique. Les capteurs sont capables de détecter un signal magnétique à des vitesses de piston allant jusqu'à 1m/s.

Matériaux:

> Corps:	Polyamide
> Câble:	Polyuréthane
> Connecteur:	Polypropylène
> Contacts:	Laiton revêtu or
> Porte-contact:	Laiton nickelé

CARACTERISTIQUES TECHNIQUES

Fonctionnement:	ampoule reed			effet hall	
Références:	FM100	FM100R	FM100N	FM100E	FM100EN
Température d'exercice:	-10°C ÷ 70°C				
Indice de protection:	IP67				
Contact:	NO		NF	PNP	NPN
Voltage AC/DC	5 ÷ 220V	10 ÷30VDC	5 ÷ 110V	10 ÷ 30 V DC	
Chute de tension max:	3V	0,1V	3V	2V	
Intensité max. échangée:	100 mA				
Puissance maxi:	10W			3W	
Fréquence opérationnelle:	200 Hz			1000 Hz	

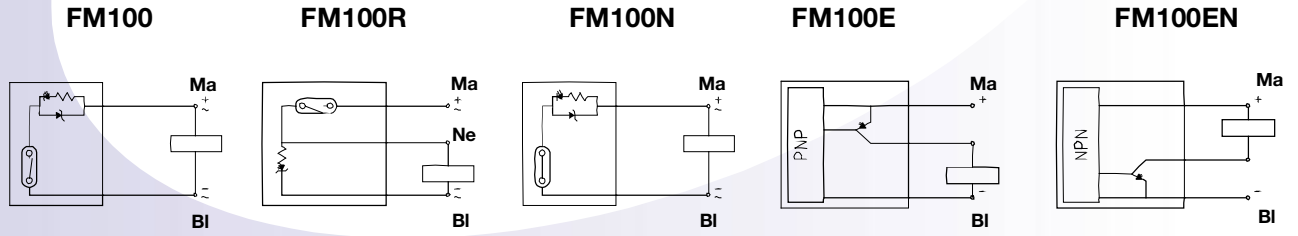

 La société se réserve le droit de modifier à tout moment et sans préavis les cotes d'encombrement qui ne sont données qu'à titre indicatif